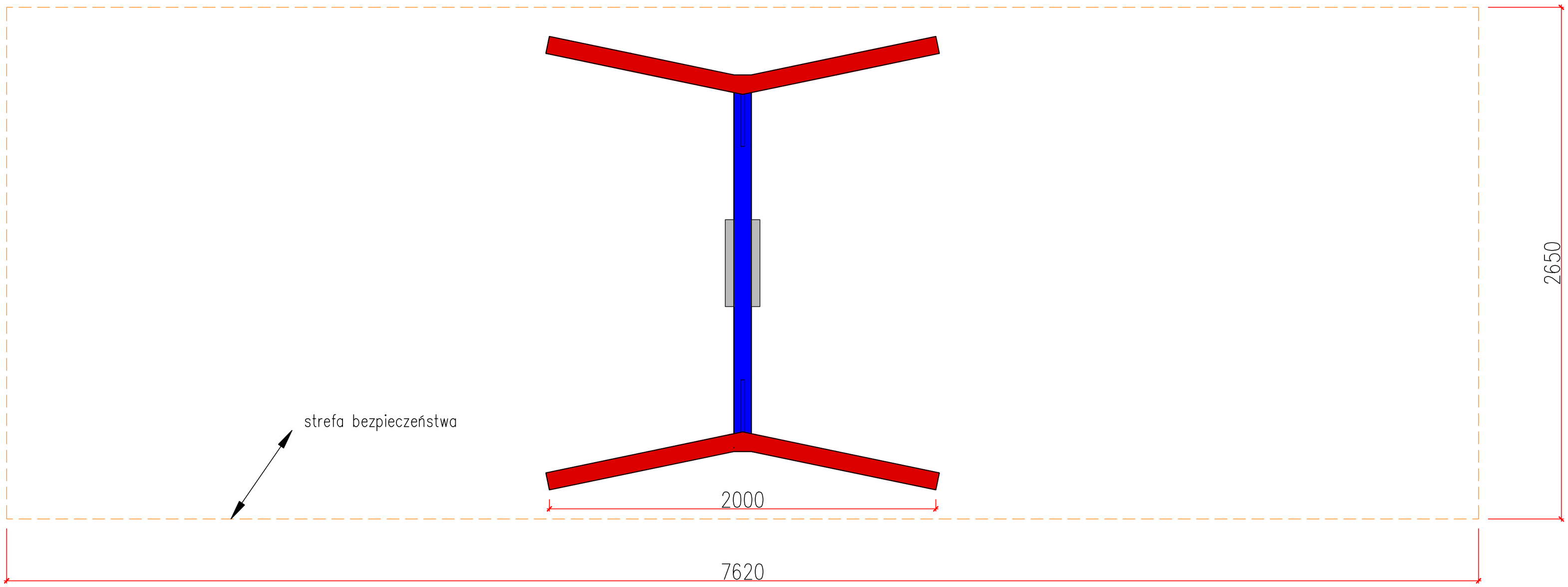
strefa bezpieczeństwa
2000
2650
7620